SHARP®

Plasmacluster

High-Density 25000 *

Device of this mark is a trademark
of Sharp Corporation.
Plasmacluster is a registered trademark
or a trademark of Sharp Corporation.

此標誌的裝置乃 Sharp 株式會社的商標。
Plasmacluster 乃 Sharp 株式會社的註冊商標或商標。

Plasmacluster Ion Generator

OPERATION MANUAL

ENGLISH

HD 離子簇抗菌機
使用說明書

中文

IG-CL15A

*The number in this technology mark indicates an approximate number of ions supplied into air of 1 cm^3, which is measured around the center of a room with the applicable floor area (at 1.2 m height above the floor) at the maximum wind volume, when plasmacluster ion evolving equipment using the high-density plasmacluster ion evolving unit is placed close to a wall.

* 本技術標示的數字，是將已裝置 HD 離子產生器的 HD 離子簇抗菌機貼近牆壁的位置，並設置最高風速，在適用面積的房間中央位置附近（距離地面高度 1.2 米），量度出每 1 立方厘米空氣中所含離子的大約數量。

Read and keep this manual carefully.
請仔細閱讀並妥善保存這本手冊。

香港電器安全規格
（國際電工委員會規格適合）

ENGLISH

CONTENTS

IMPORTANT SAFETY INSTRUCTIONS E-2
- WARNING E-2
- CAUTIONS CONCERNING OPERATION E-2
- INSTALLATION GUIDELINES E-2
- NOTE E-2

PARTS NAME E-3
- FRONT E-3
- BACK E-3

INSTALLATION POSITION E-4

OPERATION E-4

CLEANING AND MAINTENANCE E-5
- MAIN UNIT E-5
- FILTER E-5
- PLASMACLUSTER ION GENERATING UNIT E-6

PLASMACLUSTER ION GENERATING UNIT REPLACEMENT ... E-6
- REPLACEMENT OF PLASMACLUSTER ION GENERATING UNIT .. E-7

SPECIFICATIONS E-8

TROUBLESHOOTING E-8

ENGLISH

- While IG-CL15A can inactivate suspended viruses and other contaminants, it cannot create a completely sterilized environment. SHARP does not guarantee its ability to prevent microbial infection.
- To enable stable emission of high-density Plasmacluster ions, the Plasmacluster Ion Generating Unit mounted in IG-CL15A will need to be replaced periodically*.

*Replacement is required approximately every 2 years (17,500 hours) when operated 24 hours a day. IG-CL15A will stop operating after about 26 months (19,000 hours) if the Plasmacluster Ion Generating Unit is not replaced.

Thank you for purchasing this SHARP Plasmacluster Ion Generator. Please read this manual carefully before using Plasmacluster Ion Generator. After reading, keep the manual in a convenient location for future reference. The information provided in this manual is subject to change without notice.

IMPORTANT SAFETY INSTRUCTIONS

Please read instructions carefully before using IG-CL15A.
When using electrical appliances, basic safety precautions should be followed, including the following:

WARNING - To reduce the risk of electric shock, fire, or injury :

- Use only a 220 volt outlet.
- DO NOT use the unit if the power cord or plug is damaged, or the connection to the wall outlet is loosened.
- Periodically remove dust from the plug.
- DO NOT insert fingers or foreign objects into the air intake or air outlet.
- Always hold the plug and never pull on the cord when removing the power plug.
  Electric shock and/or fire from short circuit may result.
- DO NOT remove the plug when your hands are wet.
- DO NOT use the unit near gas appliances or fireplaces.
- If the power cord is damaged, it must be replaced by the manufacturer, its service agent, a Sharp Authorized Service Center or similarly qualified person in order to avoid a hazard.
- Be cautious when cleaning the unit.
  Strong corrosive cleansers may damage the exterior.
- DO NOT operate when using aerosol insecticides or in rooms where there is oily residue, incense, sparks from lit cigarettes, chemical fumes in the air, or in locations where the unit may get wet, such as a bathroom.
- Only Sharp Authorized Service Center should service this Plasmacluster Ion Generator.
  Contact the nearest Service Center for any problems, adjustments, or repairs.
- This appliance is not intended for use by persons (including children) with reduced physical, sensory or mental capabilities, or lack of experience and knowledge, unless they have been given supervision or instruction concerning use of the appliance by a person responsible for their safety.
- Children should be supervised to ensure that they do not play with the appliance.

CAUTIONS CONCERNING OPERATION:

- Do not ride on the main unit and do not sit on or lean it, it may cause injury or malfunction.
- DO NOT block the air intake and/or air outlet.
- DO NOT use the unit near or on hot objects, such as stoves or heaters or where it may come into contact with steam.
- Always operate the main unit in an upright position.
- Clean the exterior with a soft cloth only, otherwise the main unit surface may be damaged or cracked.
- Keep the main unit away from water.

INSTALLATION GUIDELINES:

- Avoid using in locations where the unit is exposed to condensation or drastic temperature changes.
  Appropriate room temperature is between 0-35ºC.
- Avoid locations where grease or oily smoke is generated, otherwise the main unit surface may crack as a result.

NOTE - Radio or TV Interference:

If this Plasmacluster Ion Generator may cause interference to radio or television reception, try to correct the interference by one or more of the following measures:

- Reorient or relocate the receiving antenna.
- Increase the distance between the unit and radio/TV receiver.
- Connect the equipment into an outlet on a circuit different from that to which the receiver is connected.
- Consult the dealer or an experienced radio/TV technician for help.

PARTS NAME

FRONT

Air Outlet

Control Panel

Unit Replacing Light
Filter Clean Light
Filter Reset Button
(Press 3sec)

Mode Button

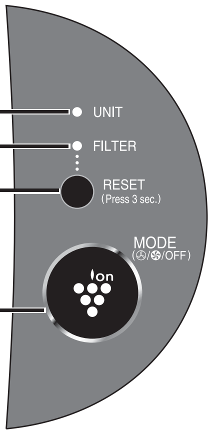

Fan Speed Indicator

LOW

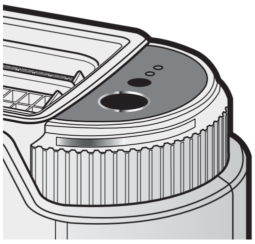

HIGH

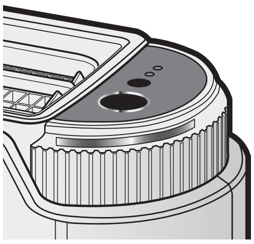

BACK

Louver

Handle

Cleaning Brush

Filter (Air Intake)

Plug

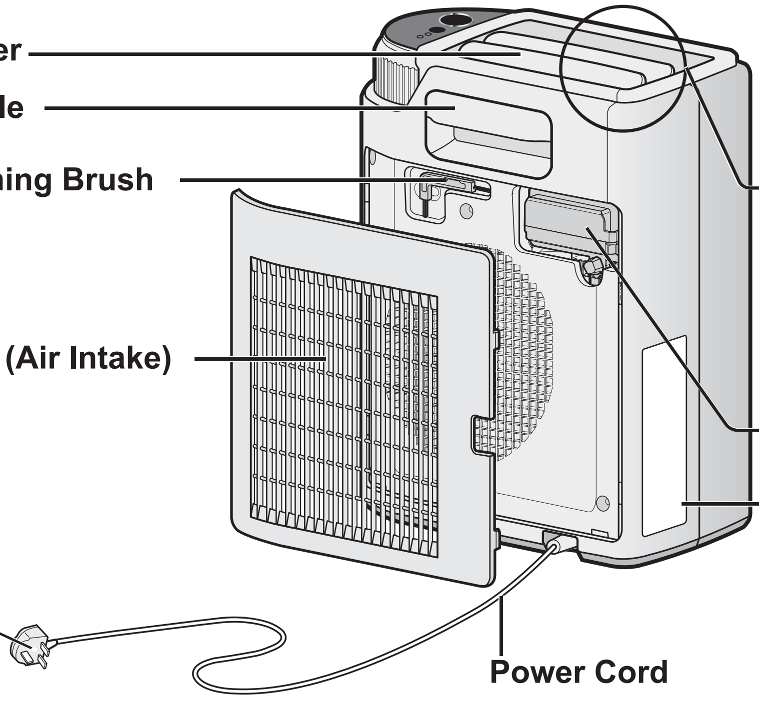

Louvers are movable

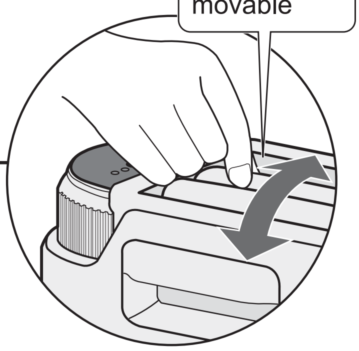

Plasmacluster Ion Generating Unit

Date Label

Power Cord

INSTALLATION POSITION

Place the main unit on a smooth, stable surface in a room, and insert the plug into an electric socket.

Installation Guidance

Leave at least 10cm of clearance behind the unit.

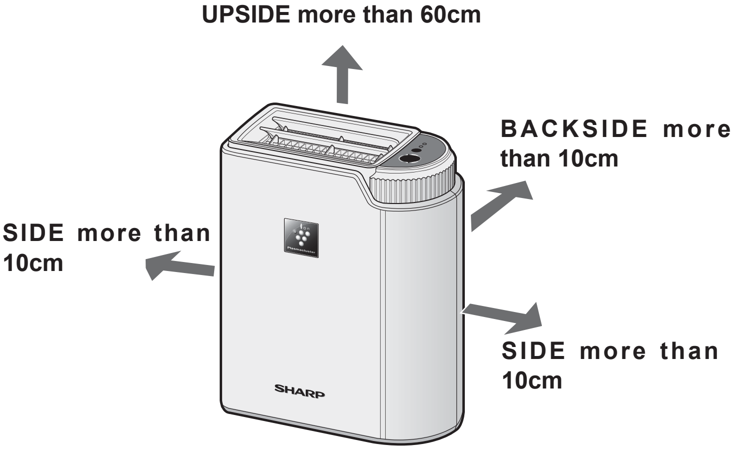

DO NOT USE the below items near the unit.

silicone-containing products*

SPRAY WAX PESTICIDES

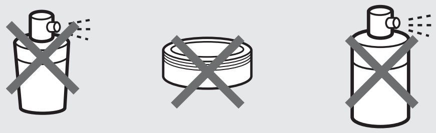

*Hair care products, cosmetic products, water proof sprays, polish glass cleaner, wipe and wax.

OPERATION

Press the Mode Button to directly turn on the power and select the preferred mode.

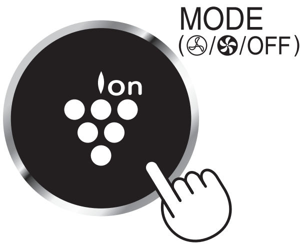

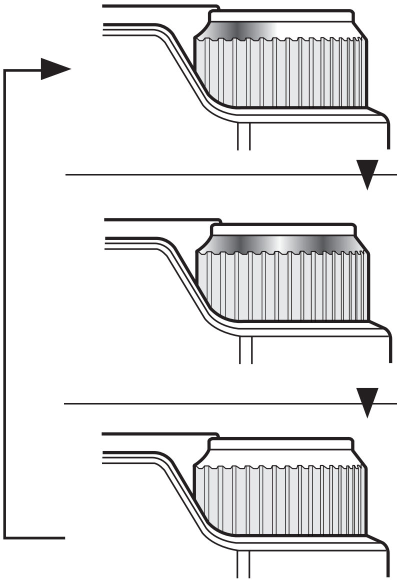

LOW	Release high-density Plasmacluster ions quietly. Light will be on. (blue)
HIGH	Release high-density Plasmacluster ions at high fan speed. Light will be on. (blue)
'OFF'	Power 'OFF'.

LIGHTS CONTROL

- If you feel indicator lights are too bright, press the Mode Button for 3 seconds.
  The Fan Speed Indicator becomes dimmer.
- If you need original brightness, press the Mode Button again more than 3 seconds.
  The Fan Speed Indicator becomes original brightness.

CLEANING AND MAINTENANCE

WARNING:
When cleaning the unit, be sure to first unplug the power cord, and never handle the plug with wet hands.
Electric shock and/or bodily injury may occur as a result.

MAIN UNIT

Every month or more often if necessary

Wipe with a dry soft cloth.

<For Stubborn Dirt>
Use water and a mild detergent. And then, wipe with a wet cloth. Make sure to dry out the main unit.

FILTER

Every week or more often if necessary

<FILTER CLEAN LIGHT>
FILTER CLEAN LIGHT lights up after approx. 1 month (approx, 720 hours), when operated 24 hours a day.

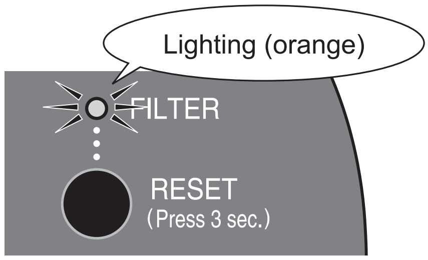

1 Remove dust by using a vacuum cleaner.

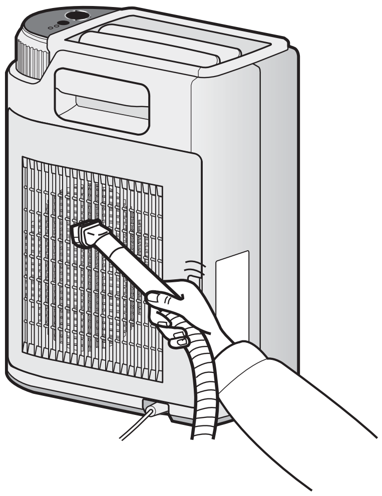

<For Stubborn Dirt>
Remove and rinse in water.
Use a soft sponge if the dirt does not come off easily.

2 Press the Filter Reset Button for 3 seconds.

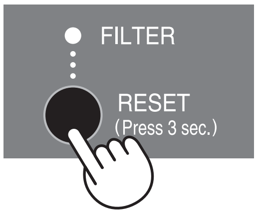

The FILTER CLEAN LIGHT will blink twice and go off.
Even if the FILTER CLEAN LIGHT is off, press the Filter Reset Button for 3 seconds after cleaning.

CLEANING AND MAINTENANCE

PLASMACLUSTER ION GENERATING UNIT

Every 6 months or more often if necessary

*When cleaning the Plasmacluster Ion Generating Unit, be sure to turn off the main unit, unplug the power cord, and never handle the plug with wet hands.

Remove dust of the needle electrode by using the cleaning brush.

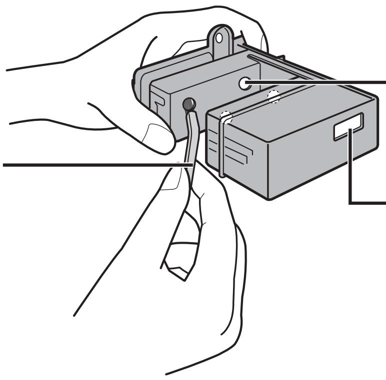

*NEVER TOUCH the connector terminal of Plasmacluster Ion Generating Unit.

PLASMACLUSTER ION GENERATING UNIT REPLACEMENT

In order to release Plasmacluster Ion stably, periodical replacement of Plasmacluster Ion Generating Unit is necessary.
The Unit Replacing Light lights up as a reminder for replacement.

Elapsed Time	Display	Message
Approx. 2 years. (Approx. 17,500 hours)	Flashing(red) 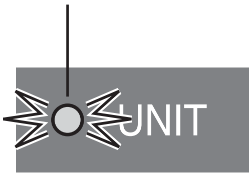	Suggest replacing Plasmacluster Ion Generating Unit.
Approx. 2 years and 2 months. (Approx. 19,000 hours)	Flashing faster(red) 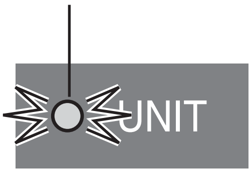	•Unit stops operation. •Replace the Plasmacluster Ion Generating Unit.

*Usage environment affects the lifetime of the Plasmacluster Ion Generator.
The Plasmacluster Ion Generator may stop operating before estimated lifetime.
In this case, press Mode button again and restart.
If this does not help, replace with a new Plasmacluster Ion Generating Unit.

REPLACEMENT OF PLASMACLUSTER ION GENERATING UNIT

Plasmacluster Ion Generating Unit	
Model	IZ-CCL15E

*Before replacing the Plasmacluster Ion Generating Unit, be sure to turn off the main unit, unplug the power cord, and never handle the plug with wet hands.

1 Remove the filter.

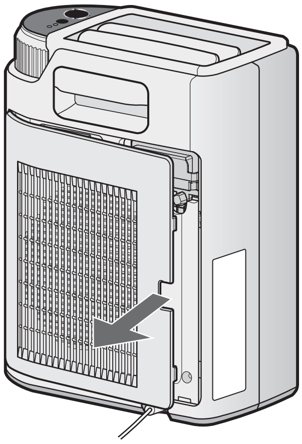

2 Remove the screw, and the Plasmacluster Ion Generating Unit.

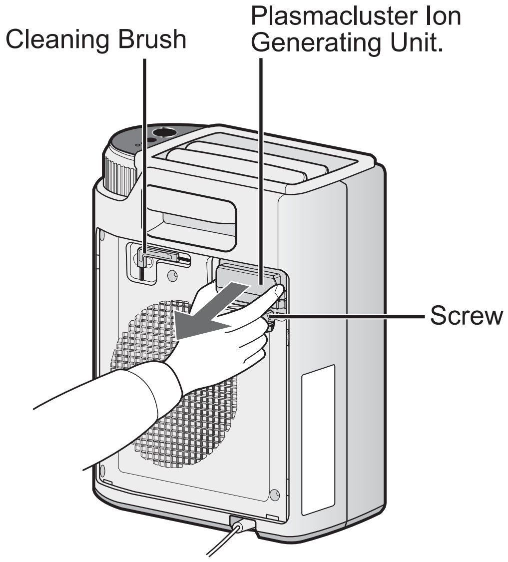

3 Replace the new Plasmacluster Ion Generating Unit.
Fix it into the main unit firmly.

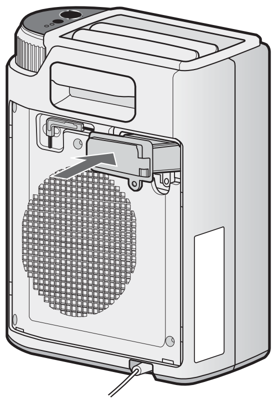

*After replacing the Plasmacluster Ion Generating Unit, fill the replacement date on the Date Label at the side of the main unit.

<For Disposal>
Please dispose the used Plasmacluster Ion Generating Unit according to any local laws and regulations.

-materials-
- Case : Acrylonitrile Butadiene styrene (ABS)
- Unit : Polybtutylene Terephthalate (PBT), Electric parts.

SPECIFICATIONS

Model	IG-CL15A	
Power Supply	220V,50Hz	
Fan Speed	HIGH	LOW
Power Consumption(W)	24	15
Airflow Volume(m^3/hour)	78	50
Applicable Floor Area(m^2) *1	15	
Ion Density(ions/cm^3) *2	25,000	7,000
Cord Length(m)	2.0	
Outer Dimensions(mm)	265(W)x155(D)x330(H)	
Weight(kg)	3.1	

*1 The applicable floor area for which an emitted airborne ion density of about 25,000 ions/cm^3 can be measured at a point near the center of the room (at a height of about 1.2m from the floor), during operation at the HIGH mode when the main unit is placed near a wall.
*2 Ion count per cm^3 blown into air at around the center of the room (at a height of about 1.2m from the floor) during operation at each airstream setting when the main unit is placed near the wall.
• The number of ions will vary according to the room conditions and operation mode.

Standby Power In order to operate the electrical circuits while the power plug is inserted in the wall socket, this product consumes about 0.9W of standby power.
For energy conservation, unplug the power cord when the unit is not in use.

TROUBLESHOOTING

Before calling for service, please review the TROUBLESHOOTING chart below.
The problem may not be a unit malfunctions.

Problem	WHAT TO DO
The Plasmacluster Ion Generator does not work.	• Make sure to insert the plug. • Attach filter properly.
	• It's time to replace Plasmacluster Ion Generating Unit. Replace with a new Plasmacluster Ion Generating Unit. (See page E-7)
	• Plasmacluster Ions are not released. Dust may block the filter, clean the filter. (See page E-5) • Remove dust from the needle electrode. (See page E-6) If the lights are still flashing after cleaning filter, unplug and contact the store you purchased or Sharp service center.
	• Filter is getting dirty. Clean the filter. After cleaning the filter, press Filter Reset Button for 3 seconds. (See page E-5)
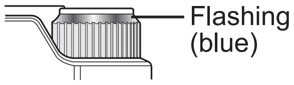	• Confirm the Plasmacluster Ion Generating Unit is set in correct position. (See page E-7)
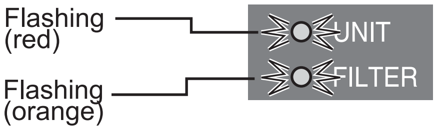	• Failure Unplug the power cord and contact the store you purchased or Sharp service center.

中文

目錄

重要安全事項 ······ C-2
- 警告 ······ C-2
- 操作的注意事項 ······ C-2
- 安裝指南 ······ C-2
- 注意 ······ C-2

各部分名稱 ······ C-3
- 正面 ······ C-3
- 背面 ······ C-3

安裝位置 ······ C-4

主機操作 ······ C-4

保養與清潔 ······ C-5
- 主機 ······ C-5
- 過濾網 ······ C-5
- HD 離子產生器 ······ C-6

HD 離子產生器的更換 ······ C-6
- 如何更換 HD 離子產生器 ······ C-7

規格 ······ C-8

故障時的解決方法 ······ C-8

- 雖然 IG-CL15A 可以抑制和去除懸浮的病毒和 其他污染物，但不能製造完全無菌的環境。SHARP 對本產品防止微生物感染的能力並不作出保證。
- 為確保穩定釋放高濃度的離子簇，需要定期更換安裝在 IG-CL15A 中的 HD 離子產生器 * 。

* 在每天 24 小時持續運作的情況下，大約每 2 年 (17,500 小時) 需要更換一次。
如果不更換 HD 離子產生器，IG-CL15A 將在運作約 26 個月 (19,000 小時) 後停止運作。

感謝購買 SHARP HD 離子簇抗菌機。在使用本機之前，請仔細閱讀並妥善保存本說明書。
閱讀後請妥善保存本說明書，以便日後查閱。
本說明書中的資訊如有變更，恕不另行 通知。

中文

重要安全事項

在使用電器產品時，必須遵守基本安全預防措施，包括以下各方面：

警告 - 為減少觸電、火災或受傷等危險：

- 請在使用 IG-CL15A 前仔細閱讀說明。
- 只可使用 220V 的電源插座。
- 在電源線或電源插頭發生損壞、或是牆壁上的電源插座發生鬆脫的情況下，切勿使用本機。
- 定期清除電源插頭上的灰塵。
- 切勿將手指或異物插入空氣吸入口或吹出口。
- 在拔出電源插頭時，必須緊握插頭，切勿拉扯電源線。
  否則可能會因短路而導致觸電和 / 或火災的發生。
- 手濕時請勿拔插電源插頭。
- 切勿在氣體設備或壁爐附近使用本機。
- 如果電源線損壞，必須由製造廠商、其服務代理商、聲寶公司授權的服務中心或其他具有同樣資格的人員進行更換，以避免發生危險。
- 清潔本機時應小心謹慎。
  強烈的腐蝕性清潔劑會對本機表面造成損害。
- 當使用噴霧殺蟲劑時，請勿使用本機。切勿在含有石油成分，焚香火苗及化學性煙霧的房間內使用本機。
- 只有聲寶公司授權的服務中心方可對本機進行維修。
  遇到任何問題或是需要對產品進行調整、修理時，請與就近的服務中心聯繫。
- 除非得到監護人或負責其安全人士的適當監督或指導，否則，本機不適合身體官能或心智能力退化者，或缺乏操作經驗和知識的人士 (包括兒童) 使用。
- 兒童應受到適當的監管，以確保不會以此機器作玩具。

操作的注意事項

- 切勿攀爬、乘坐或倚靠在主機上，否則可導致傷害或故障。
- 切勿阻塞空氣吸入口和吹出口。
- 切勿在高溫物體 (例如爐灶或暖爐等) 上或其附近、或是在可能會接觸到水蒸氣的場所使用本機。
- 使用時應確保其處於直立狀態。
- 只能使用柔軟的布料清潔本機表面，否則可能導致本機表面損壞或發生破裂。
- 確保本機遠離水源。

安裝指南：

- 請勿安裝在由於溫度劇烈變化而導致本機直接暴露於冷凝環境的地方。只適宜在 0-35°C 之間的室溫下使用。
- 避免在會產生油脂或含油煙霧的場所使用本機，否則可能導致本機表面損壞或破裂。

注意：收音機或電視機干擾：

如果本機對收音機或電視機的信號接收造成干擾，請嘗試以下列其中一項或多項措施來修正干擾：
- 改變接收天線的方向或擺放位置。
- 增加本機與收音機 / 電視機接收器之間的距離。
- 將本機與接收器分別連接至不同的電源插座或供電線路。
- 向經銷商或有經驗的收音機 / 電視機技術人員諮詢並請求幫助。

各部分名稱

正面

吹出口

操作面板

HD 離子產生器更換指示燈
過濾網清潔指示燈
過濾網重設按鈕
（按住 3 秒）
操作按鈕

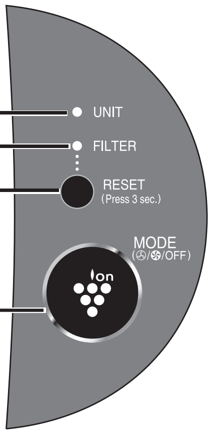

風速指示燈

低速

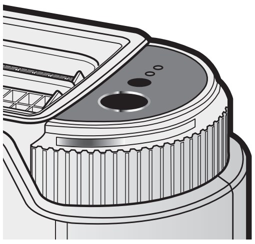

高速

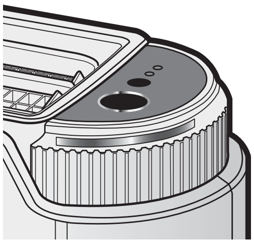

背面

導風板
手柄
清潔刷
過濾網（進氣口）
插頭

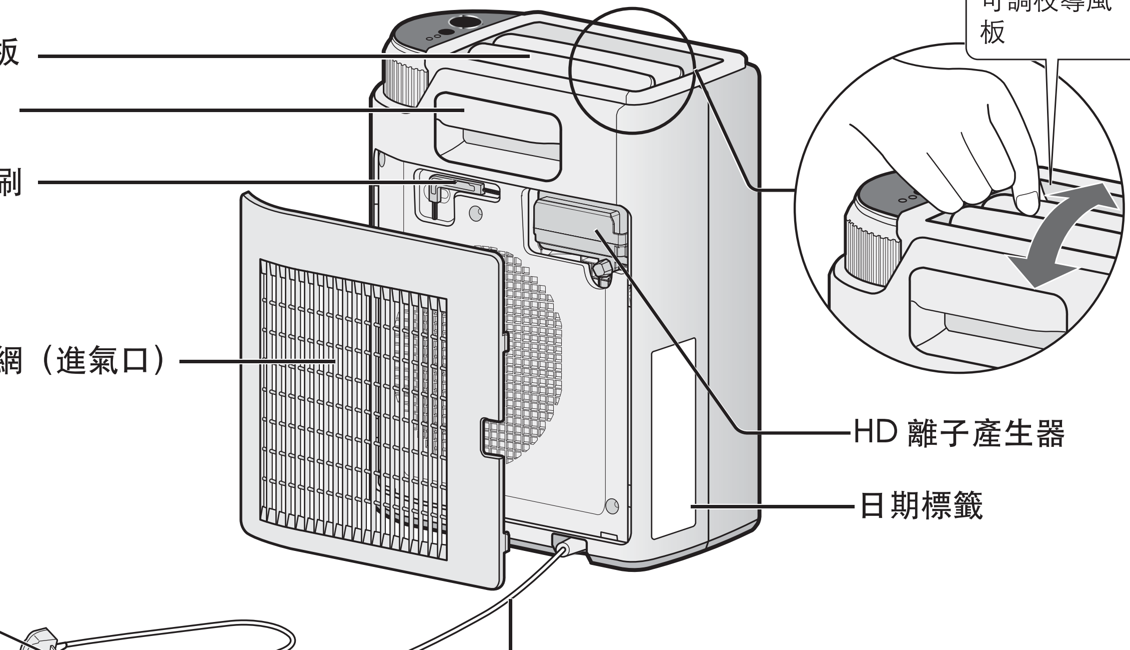

可調校導風板

HD 離子產生器
日期標籤
電線

中文

安裝位置

將主機放在室內平滑、穩定的地方，將插頭插入電源插座中。

安裝指南

在本機背面應預留至少 10 厘米的空間。

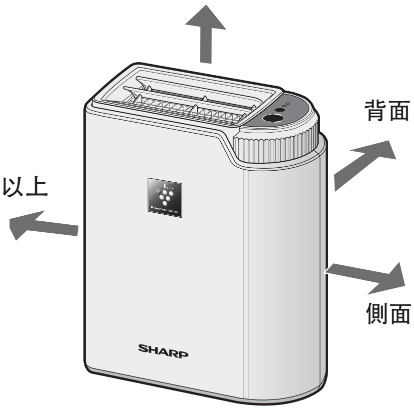

切勿在本機附近使用以下物品。

含矽的產品 *

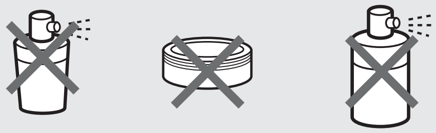

* 護髮產品、化妝品、防水噴霧劑、玻璃清潔劑、和光蠟等。

主機操作

按 " 操作 " 按鈕，直接開啟電源並選擇所需模式。

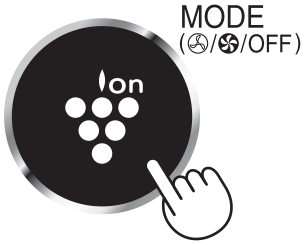

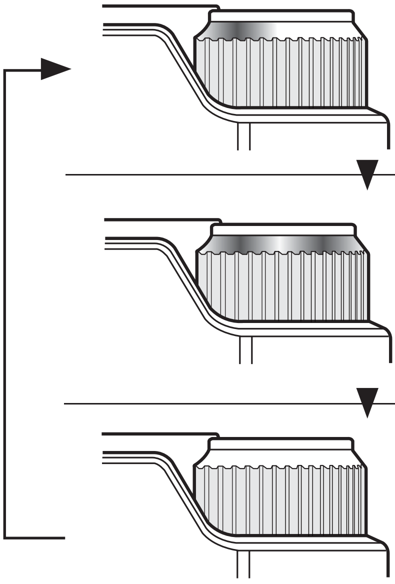

低速 以低風速釋放高濃度離子簇。指示燈將亮起。(藍色)

高速 以高風速釋放高濃度離子簇。指示燈將亮起。(藍色)

“ **關機** ” 電源 關閉。

指示燈亮度調校

- 如果 指示燈太亮，請按 “ 操作 ” 按鈕 3 秒。
  風速指示燈將變暗。
- 如果 要使用原來的亮度，請再按 “ 操作 ” 按鈕 3 秒或以上。
  風速指示燈將變為原來的亮度。

保養與清潔:

警告:
在清潔本機前，必須先拔下電源插頭，
切勿用濕手拔插電源插頭。
否則可能導致觸電和 / 或身體受傷。

主機

每月清潔一次（或在必要時更頻密地清潔）

用柔軟乾布擦拭。

< 對於頑固污漬 >
用清水和溫和的清潔劑清潔。然後用濕布擦拭。應確保擦乾本機。

過濾網

每週清潔一次（或在必要時更頻密地清潔）

< 過濾網指示燈 >
在每天運作 24 小時的情況下，大約 1 個月（約 720 小時）後過濾網指示燈將亮起。

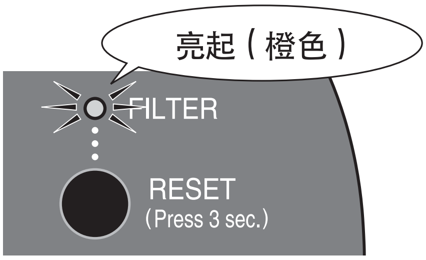

1 使用吸塵器清除灰塵。

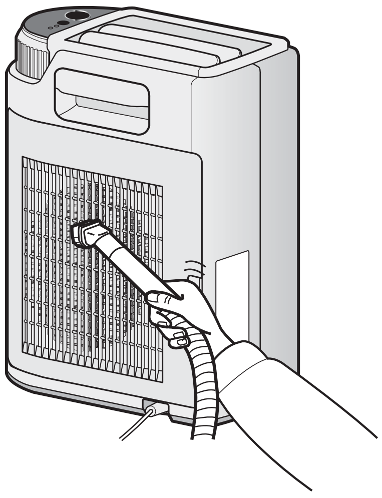

< 對於頑固污漬 >
取下過濾網，將過濾網放在水中清洗。
如果污垢難以去除，用軟海綿擦拭。

2 按 “ 過濾網重設 ” 按鈕 3 秒。

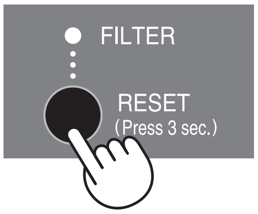

過濾網指示燈閃爍兩下，然後熄滅。
即使過濾網指示燈沒有亮起，也要在清潔後按 “ 過濾網重設 ” 按鈕 3 秒。

中文

保養與清潔：

HD 離子產生器

每 6 個月清潔一次（或在必要時更頻密地清潔）

* 在清潔 HD 離子產生器時，必須關閉電源，拔下電源插頭，切勿用濕手拔插電源插頭。

用清潔刷除去針形電極上的灰塵。

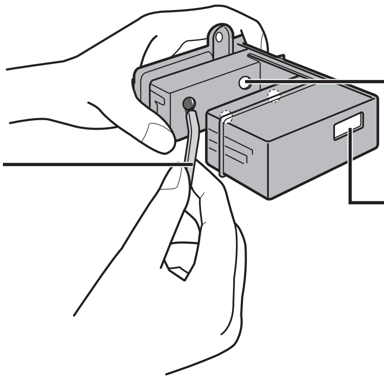

* 切勿觸摸 HD 離子產生器的連接端子。

HD 離子產生器的更換

為穩定地釋放離子簇，必須定期更換 HD 離子產生器。
HD 離子產生器更換指示燈將亮起以提醒需要更換。

使用時間	顯示	資訊
大約 2 年。 （約 17,500 小時）	閃爍（紅色） 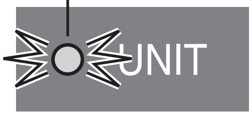 	建議更換 HD 離子產生器
大約 2 年 2 個月。 （約 19,000 小時）	快速閃爍（紅色） 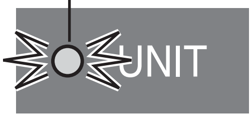 	•本機停止運作。 •更換 HD 離子產生器。

*使用環境會影響本機的使用壽命。
本機可能在到達預計的使用壽命之前停止運作。
在這種情況下，請再次按 “ 操作 ” 按鈕重新啟動。
如果未能解決問題，請更換新的 HD 離子產生器。

如何更換 HD 離子產生器

HD 離子產生器	
型號	IZ-CCL15E

*在更換 HD 離子產生器前，必須關閉電源，拔下電源插頭，切勿用濕手拔插電源插頭。

1 取下過濾網。

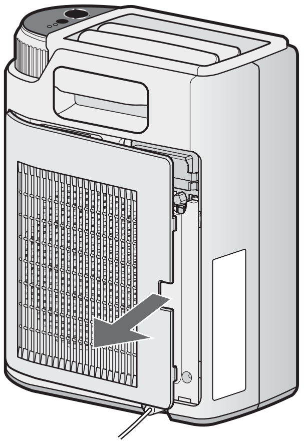

2 扭開螺絲，取出 HD 離子產生器。

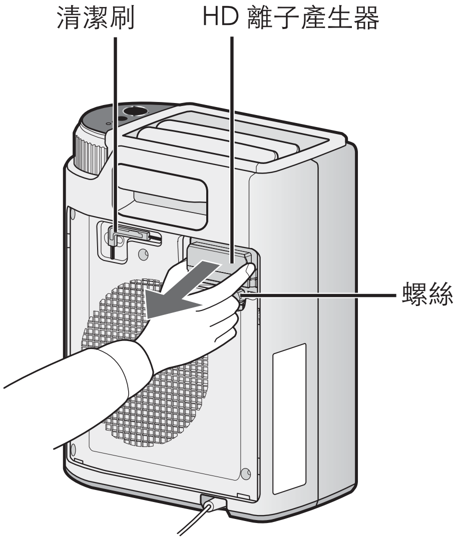

3 更換新的 HD 離子產生器。
將它牢固地安裝在主機上。

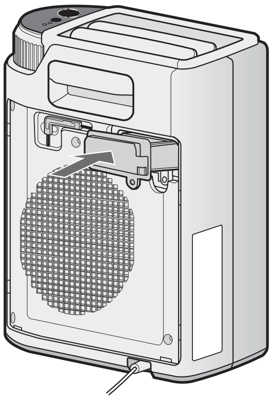

*更換 HD 離子產生器後，在主機側面的日期標籤上填寫更換日期。

〈廢棄處置〉
請遵循當地法律處置廢棄的 HD 離子產生器。

- 材料 -
- 外殼：丙烯腈 - 丁二烯 - 苯乙烯 (ABS)
- 個：聚對苯二甲酸丁二脂（PBT)、電氣機件。

規格

型號	IG-CL15A	
電源	220 伏特 , 50 赫茲	
風速模式	高速	低速
耗電量（瓦）	24	15
空氣流量（立方米 / 小時）	78	50
適用面積（平方米）*1	15	
離子簇濃度（離子 / 立方米）*2	25,000	7,000
電線長度（米）	2.0	
外形尺寸（毫米）	265（闊）x 155（深）x 330（高）	
重量（公斤）	3.1	

*1 當主機靠近牆壁位置，並在風速設為 “ 高速 ” 模式運作時，在房間中央位置附近（地面以上約 1.2 米）能測得本機在適用面積釋放出的離子密度為每立方厘米 25,000 粒。
*2 當主機靠近牆壁位置時，在每個風速設置下，房間中央位置附近（距離地面以上約 1.2 米）每立方厘米空氣中的離子數量。
•離子數量取決於房間狀態以及運作模式。

備用耗電量 為了操作電路，當電源插頭插入牆壁的電源插座時，本產品會消耗 0.9 瓦的備用耗電量。
為了節約用電，請於不使用本機時拔除電源插頭。

故障時的解決方法

在要求維修之前，請先查看下面的處理方法。
有些問題可能不是本機故障而引起的。

問題	處理方法
主機沒有運作。	• 確保插好電源插頭。 • 正確安裝過濾網。
閃爍（紅色）	• 需要更換 HD 離子產生器。 請更換新的 HD 離子產生器。（參閱第 C-7 頁）
閃爍（橙色） 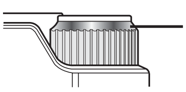 閃爍（藍色）	• 不能釋放離子簇。可能有灰塵導致過濾網阻塞，請清潔過濾網。（參閱第 C-5 頁） • 清除針形電極上的灰塵。（參閱第 C-6 頁） 如果清潔過濾網後指示燈依然閃爍，拔下插頭，聯絡您購買本機的經銷商或 Sharp 服務中心。
亮起（橙色）	• 過濾網變髒了。清潔過濾網。 清潔過濾網後，按 “ 過濾網重設 ” 按鈕 3 秒。 （參閱第 C-5 頁）
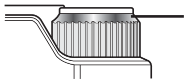 閃爍（藍色）	• 確保 HD 離子產生器安裝在正確的位置。 （參閱第 C-7 頁）
閃爍（紅色） 閃爍 (橙色) 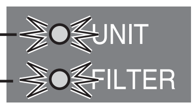	• 故障 拔下插頭，聯絡您購買本機的經銷商或 Sharp 服務中心。

SHARP CORPORATION
Osaka, Japan

Printed in Thailand
TINSJA049KKRZ 10K- (TH) ①